Регулятор скорости БРИЗ 1
Габаритный чертеж

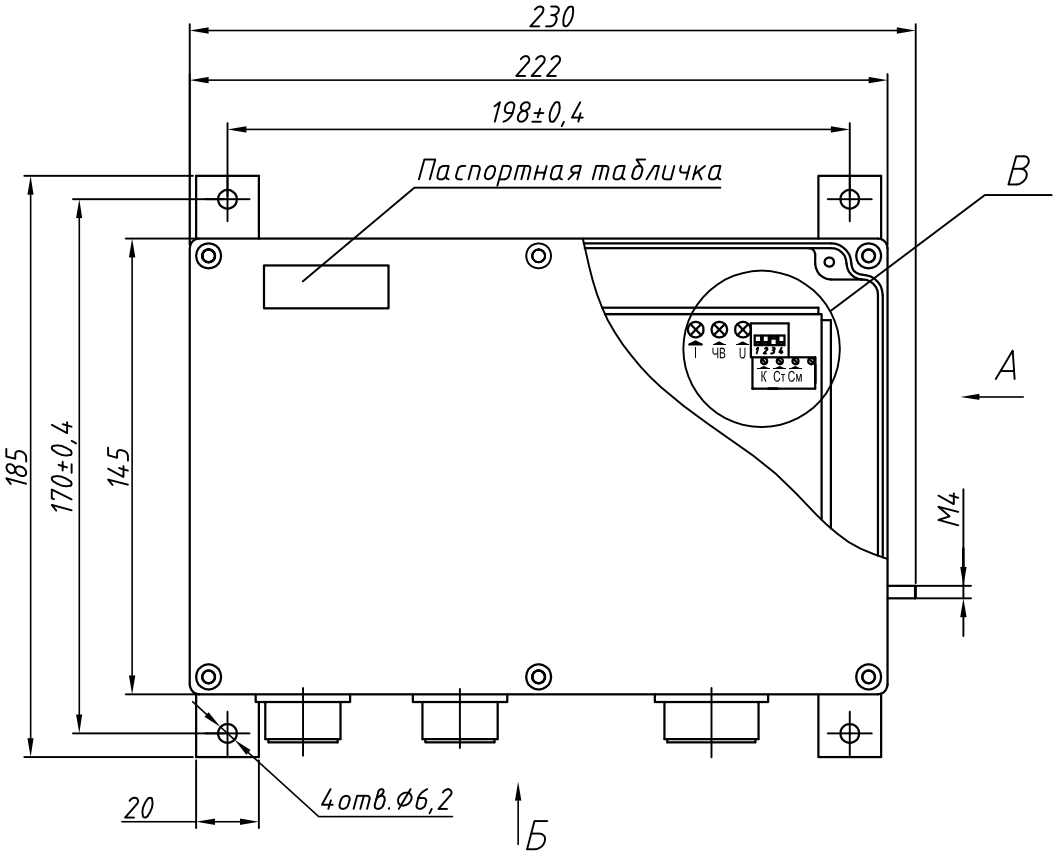

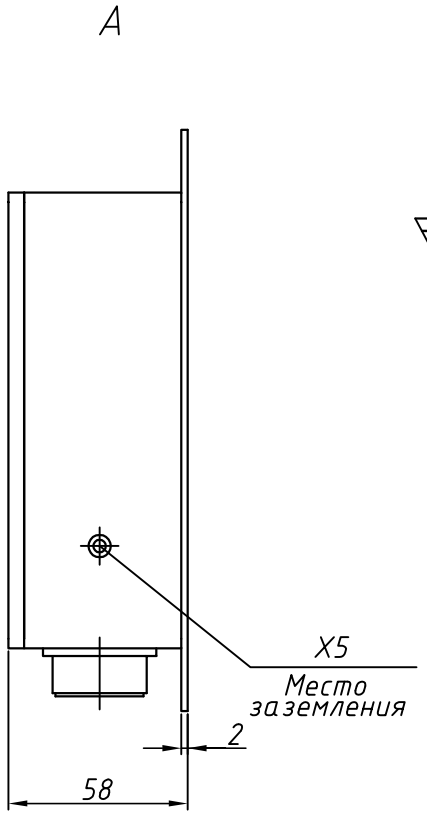

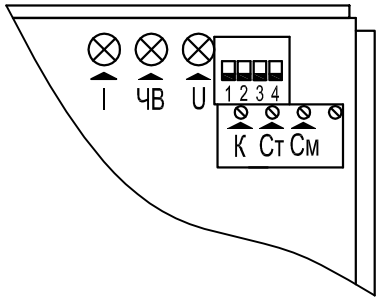

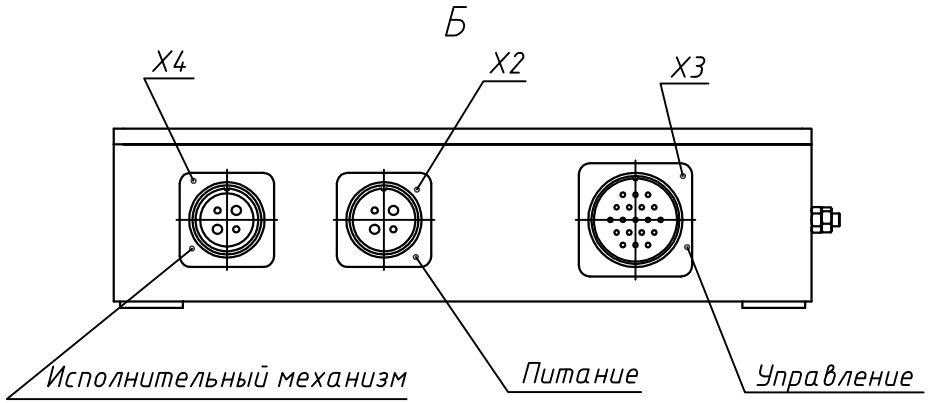

Поз.	Наименование
Х2	Вилка 2РМТ22Б4Ш3В1В ГЕ0.364.126ТУ
Х3	Вилка 2РМДТ27Б19Ш5В1В ГЕ0.364.126ТУ
Х4	Розетка 2РМТ22Б4Г3В1В ГЕ0.364.126ТУ
Х5	Шпилька заземления М4